表面処理 TREATMENT	表面仕上 ROUGHNESS
クロームメッキ	―――― (――)

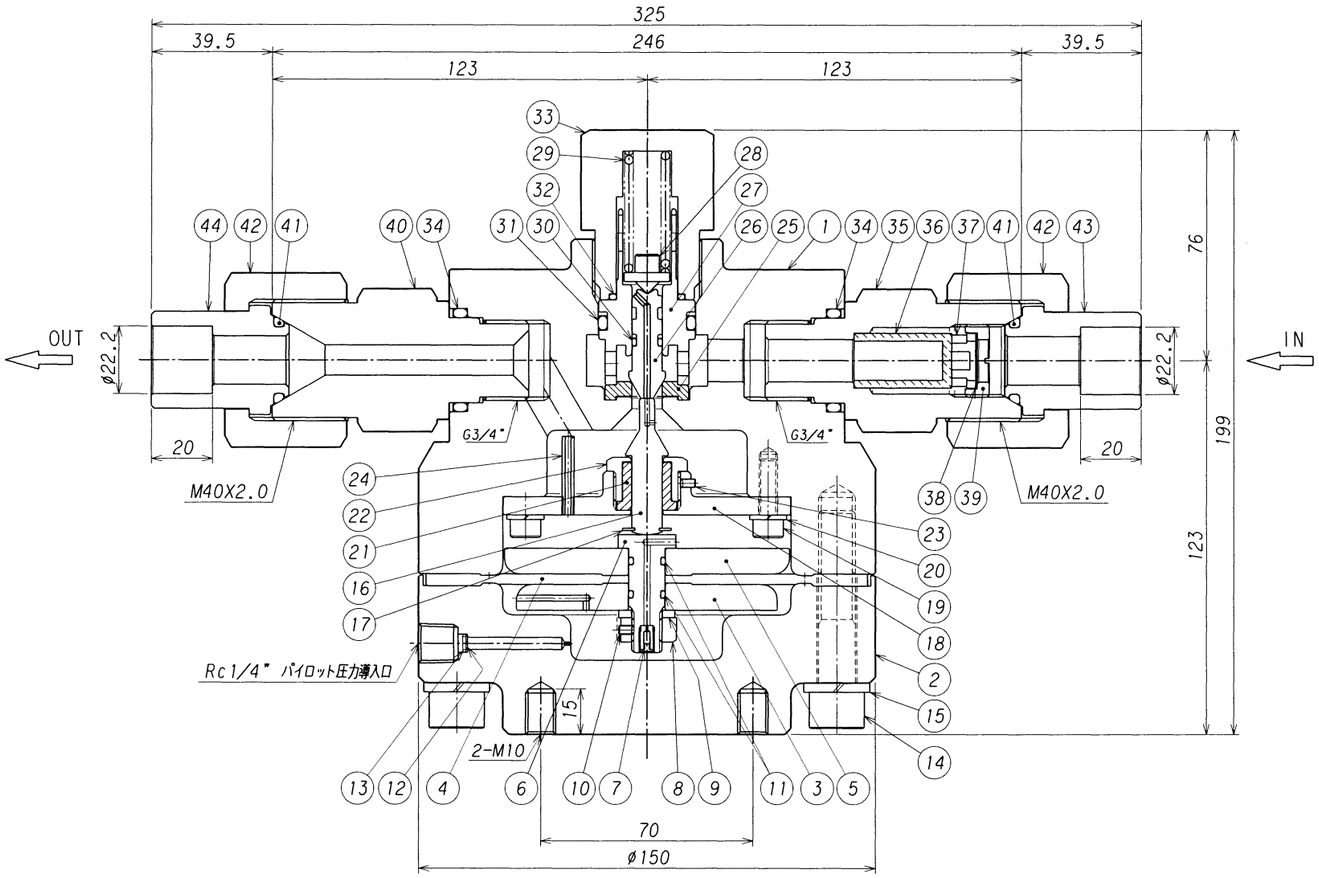

番号 ITEM	名称 NAME OF PARTS	材質 MATERIAL	数量 Q'TY	摘要 REMARKS
44	出口ニップル	C3604B	1	
43	入口ニップル	C3604B	1	
42	袋ナット	C3604B	2	
41	O リング	NBR	2	P-22A
40	出口ジョイント	C3604B	1	
39	フィルター押エ	C3604B	1	
38	スライドパッキン	PTFE(テフロン)	1	
37	ブッシュ	C3604B	1	
36	フィルター	CAC403	1	焼結合金 63μm
35	入口ジョイント	C3604B	1	
34	O リング	NBR	2	P-28 バックアップリング付
33	バックナット	C3604B	1	
32	O リング	NBR	1	P-20
31	O リング	NBR	1	P-26 バックアップリング付
30	O リング	NBR	1	P-7 バックアップリング付
29	バルブスプリング	SUS304WPB	1	
28	安定器	C3604B	1	
27	バルブガイド	SUS304	1	
26	バルブ	SUS304	1	
25	シート	PCTFE(ダイフロン)	1	
24	ノズル	C2700T	1	
23	止メビス	SUS304	1	M3 l=5
22	ガイドリング押エ	C3604B	1	
21	ガイドリング	PTFE(テフロン)	1	
20	スプリングワッシャ	SUS304	4	
19	ボルト	SUS304	4	M6 l=20
18	リング	C3604B	1	
17	E形止メ輪	SUS304	1	呼び 6
16	バルブ押シ	SUS304	1	
15	スプリングワッシャ	SUS304	12	
14	ボルト	SUS304	12	M12 l=60
13	金アミ止メリング	SUS304	12	
12	金アミ	SUS316	12	
11	O リング	NBR	2	P-9
10	止メビス	SUS304	1	M3 l=5
9	スプリングワッシャ	SUS304	1	
8	ナット	SUS304	1	M10
7	オリフィス	C3604B	1	
6	締付金具	SUS304	1	
5	受圧板	C3604B	1	
4	ダイヤフラム	CR	1	
3	サポート	C3604B	1	
2	ボンネット	C3771B	1	
1	本 体	C3771B	1	

符号 SYM	理由 REASON	改訂内容 DESCRIPTIONS	改訂日 DATE	改訂者 CHECKED	承認 APPROVED
3					
2					
1					

改訂理由 REASON　A.客先要求　B.設計変更　C.誤記訂正　D.その他

承認 APPROVED　検図 CHECKED　設計 DESIGNED　作図 DRAWN

第三角法 THIRD ANGLE PROJECTION METHOD

設備PLAN ――――

材質 MATERIAL ――――　個数 Q'TY 1

作成日 DATE 2000.12.21　尺度 SCALE 1:2

株式会社 千代田精機 CHIYODA SEIKI Co.,Ltd.

名称TITLE

装置用高圧調整器

<TKR-1000PH-H>型 組立図

(H_2,He用)

単位 DIMENSION mm

図番 DWG.No. SRS-1000PH-HOR

REV. 0

表面処理 TREATMENT	表面仕上 ROUGHNESS
クロームメッキ	——— (——)

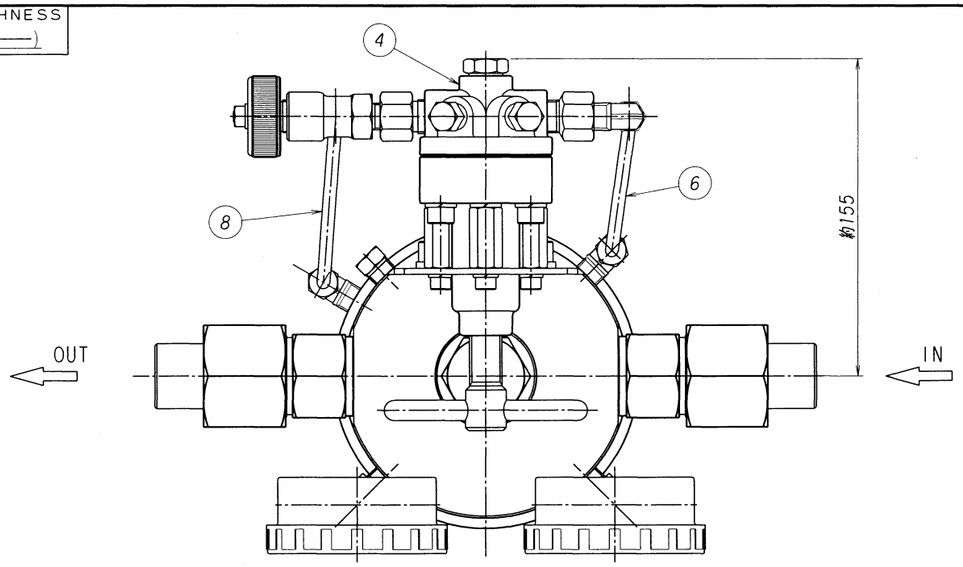

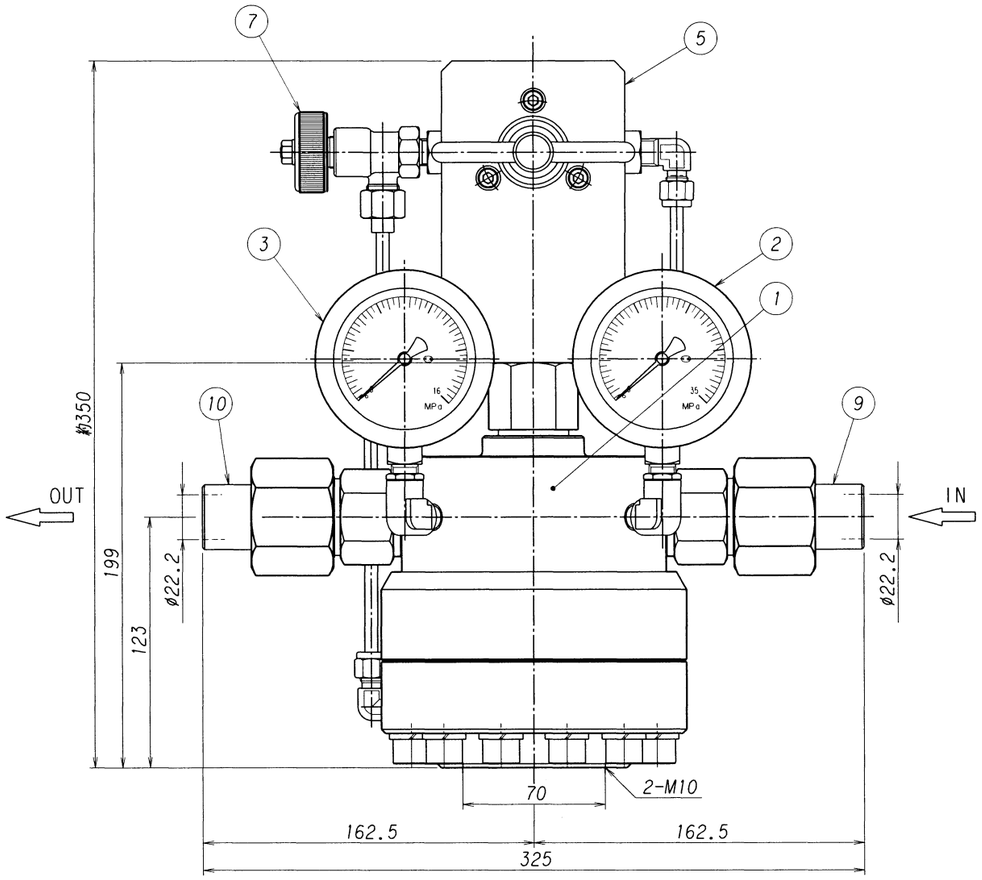

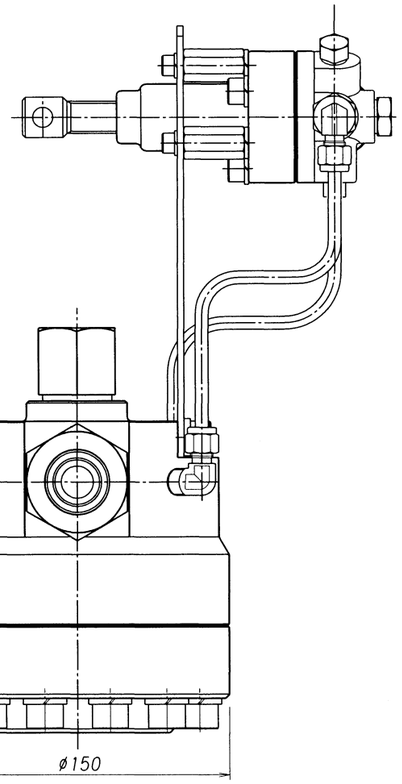

番号 ITEM	名称 NAME OF PARTS	材質 MATERIAL	数量 Q'TY	摘要 REMARKS
10	出口ニップル	C3604B	1	
9	入口ニップル	C3604B	1	
8	パイロット2次連結管	SUS304TP-S	1	ø6.35 X t1
7	パイロット導入バルブ	本体C3771B	1	SV-150-C
6	パイロット1次連結管	SUS304TP-S	1	ø6.35 X t1
5	パイロット取付板	SUS304	1	
4	パイロット調整器	本体C3771B	1	TKR-120H-H
3	低圧圧力計	要部C3604B	1	Aø75 X 16MPa X G1/4"
2	高圧圧力計	要部C3604B	1	Aø75 X 35MPa X G1/4"
1	メイン調整器	本体C3771B	1	TKR-1000PH-H

符号 SYM	理由 REASON	改訂内容 DESCRIPTIONS	改訂日 DATE	改訂者 CHECKED	承認 APPROVED
3					
2					
1					

改訂理由 REASON　A.客先要求　B.設計変更　C.誤記訂正　D.その他

承認 APPROVED: 浪本
検図 CHECKED: 井上
設計 DESIGNED: 澤谷
作図 DRAWN: 澤谷
第三角法 THIRD ANGLE PROJECTION METHOD

設備PLAN

材質 MATERIAL	———	個数 Q'TY	1
作成日 DATE	2000.12.21	尺度 SCALE	1:3

株式会社 千代田精機 CHIYODA SEIKI Co.,Ltd.

名称 TITLE
装置用高圧調整器
<TKR-1000PH-H> 型
組立外観図
(H_2,He用)　単位 DIMENSION mm

図番 DWG.No. SRS-1000PH-HOR-A　REV. 0

表面処理 TREATMENT	表面仕上 ROUGHNESS
クロームメッキ	——— (———)

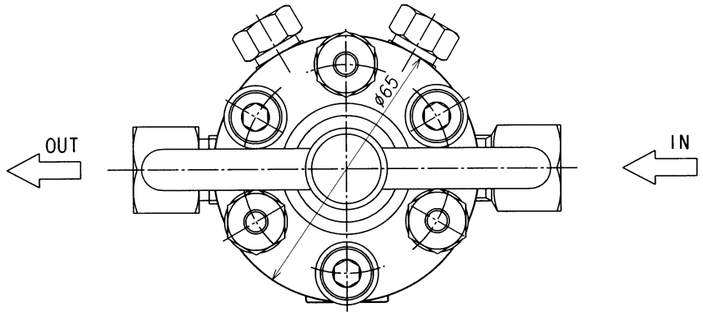

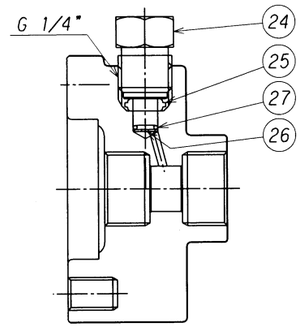

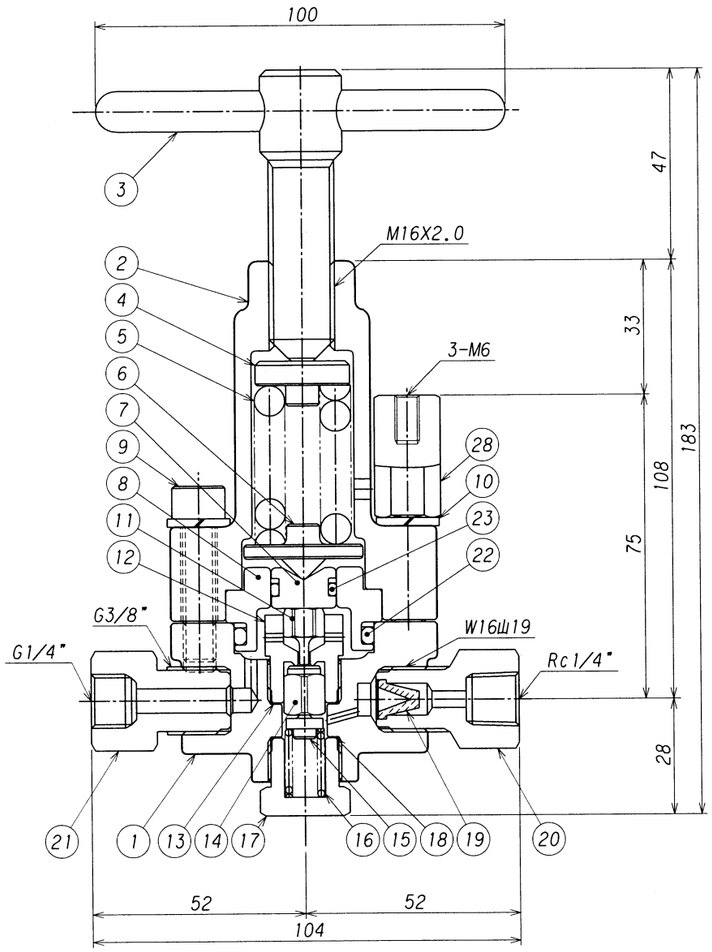

番号 ITEM	名称 NAME OF PARTS	材質 MATERIAL	数量 Q'TY	摘要 REMARKS
28	固定用ボルト	SUS304	3	
27	金アミ止メリング	SUS304	1	
26	金アミ	SUS316	1	
25	圧力計パッキン	C1220T	2	
24	圧力計プラグ	C3604B	2	
23	ピストン O-リング	FPM	1	P-12 バックアップリング付
22	ガイド O-リング	FPM	1	P-28 バックアップリング付
21	出口ジョイント	C3604B	1	
20	入口ジョイント	C3604B	1	
19	フィルター	焼結合金	1	63μm
18	バックナットパッキン	C1100P	1	
17	バックナット	C3604B	1	
16	バルブスプリング	SUS304	1	
15	安定器	C3604B	1	
14	バルブ	C3604B	1	PCTFE(ダイフロン)ディスク
13	シートパッキン	C1100P	1	
12	シート	C3604B	1	
11	バルブ押シ	C3604B	1	
10	カバー締付ワッシャ	SUS304	6	
9	カバー締付ボルト	SUS304	3	M8 l=35
8	ピストンガイド	C3604B	1	
7	ピストン	SUS304	1	
6	ピストン押エ	C3604B	1	
5	調整スプリング	SWP	1	
4	スプリング押エ	C3604B	1	
3	押シネジハンドル	C3604B	1	
2	カバー	C3771B	1	
1	本体	C3771B	1	

符号 SYM	理由 REASON	改訂内容 DESCRIPTIONS	改訂日 DATE	改訂者 CHECKED	承認 APPROVED
3					
2					
1					

改訂理由 REASON　A.客先要求　B.設計変更　C.誤記訂正　D.その他

承認 APPROVED: 浪本
検図 CHECKED: 井上
設計 DESIGNED: 澤谷
作図 DRAWN: 澤谷

第三角法 THIRD ANGLE PROJECTION METHOD

設備PLAN

材質 MATERIAL		個数 Q'TY	1
作成日 DATE	2000.12.28	尺度 SCALE	1:1.5

株式会社 千代田精機 CHIYODA SEIKI Co.,Ltd.

名称 TITLE

高圧力調整器

<TKR-120H-H> 型

(パイロット調整器) (H_2, He用)

単位 DIMENSION mm

図番 DWG.No. SRS-1000PH-HPR

REV. 0