表面処理 TREATMENT	表面仕上 ROUGHNESS
本体 ：黒色塗装 カバー：クロームメッキ	——（——）

番号 ITEM	名称 NAME OF PARTS	材質 MATERIAL	数量 Q'TY	摘要 REMARKS
8	出口フランジ	SS400	1	JIS 10K-50A F
7	入口フランジ	S25C	1	JIS 30K-40A RF
6	圧力導入管	C1220T	1	ø8 X t2
5	フタマタバルブ	本体C3771B	1	フタマタバルブ
4	パイロット調整器	本体C3771B	1	GLU-50
3	低圧圧力計	要部C3604B	1	Dø60 X 1.6MPa X G1/4"
2	高圧圧力計	要部C3604B	1	Dø60 X 6MPa X G1/4"
1	メイン調整器	本体STS370.S25C	1	RsC-3

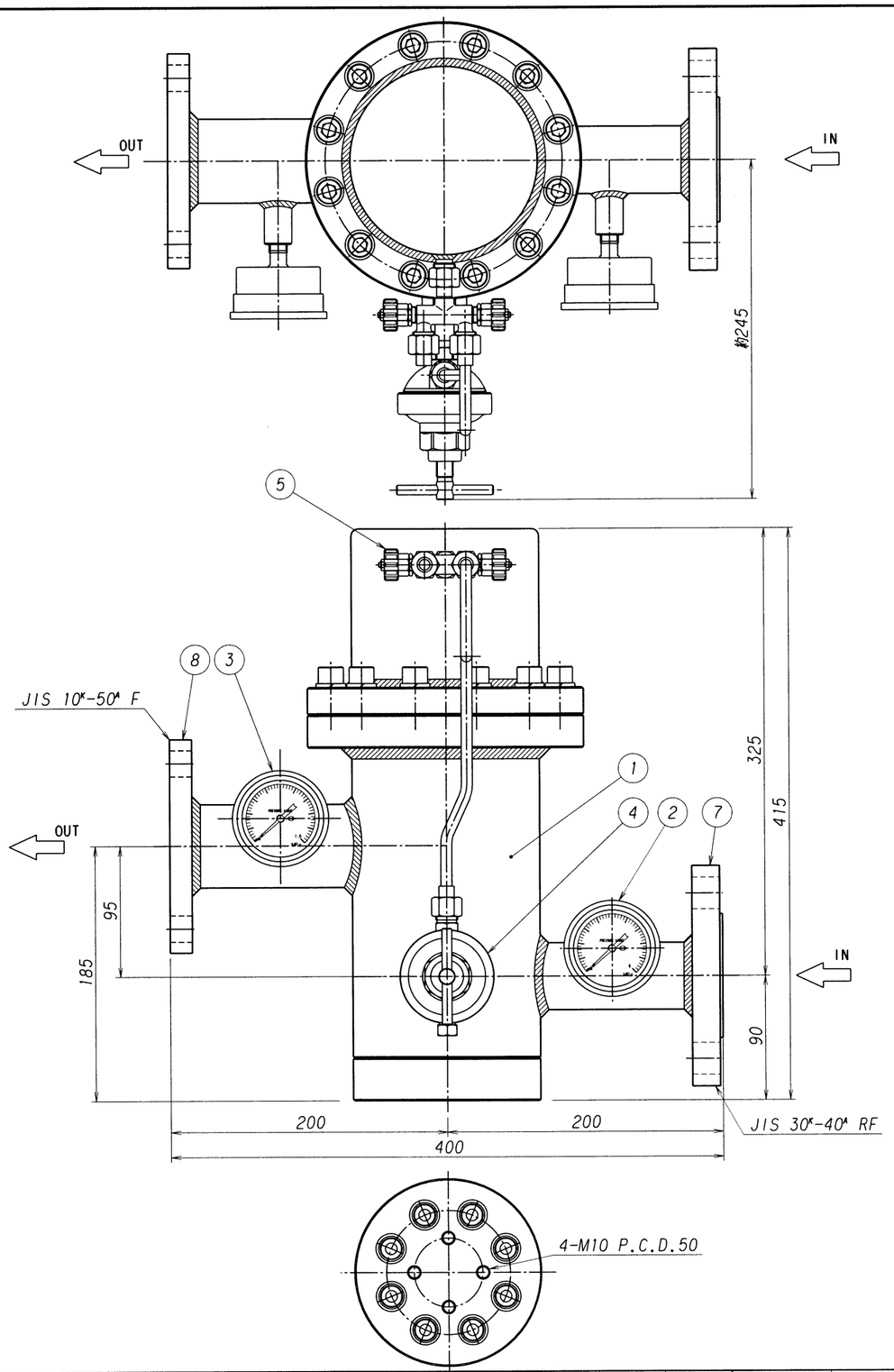

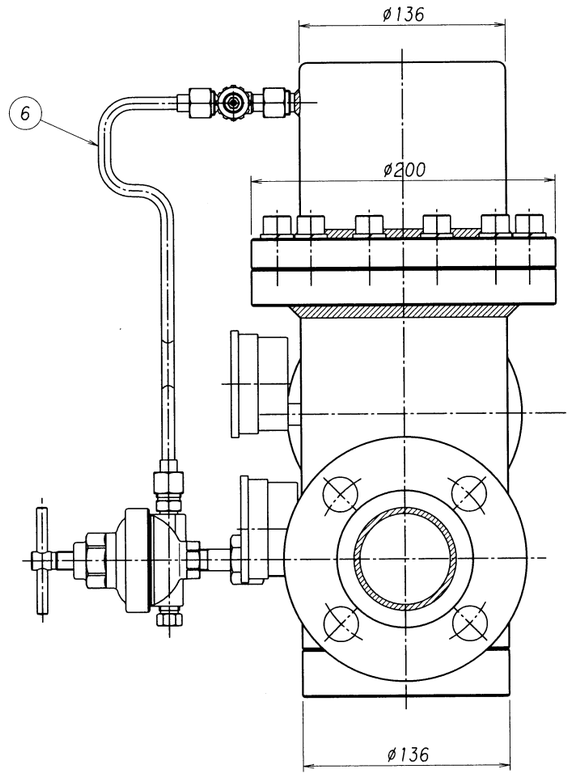

符号 SYM	理由 REASON	改訂内容 DESCRIPTIONS	改訂日 DATE	改訂者 CHECKED	承認 APPROVED
3					
2					
1					

経歴 CARRIER

改訂理由 REASON：A・客先要求 CLIENT REQ.　B・設計変更 DESIGN CHANGE　C・誤記訂正 MIS-ENTY CORR.　D・その他 OTHERS

承認 APPROVED	瀬
検図 CHECKED	土
設計 DESIGNED	澤
作図 DRAWN	澤

第三角法 THIRD ANGLE PROJECTION METHOD

設備PLAN

材質 MATERIAL	——	個数 Q'TY	1
作成日 DATE	2002.12. 5	尺度 SCALE	1:4

株式会社 千代田精機 CHIYODA SEIKI Co.,Ltd.

名称TITLE

中圧用圧力調整器

<RsC-3>型 組立外観図

単位 DIMENSION mm

図番 DWG.No. SRS-RSC-A-R

REV. 0

表面処理 TREATMENT	表面仕上 ROUGHNESS
クロームメッキ	——— (———)

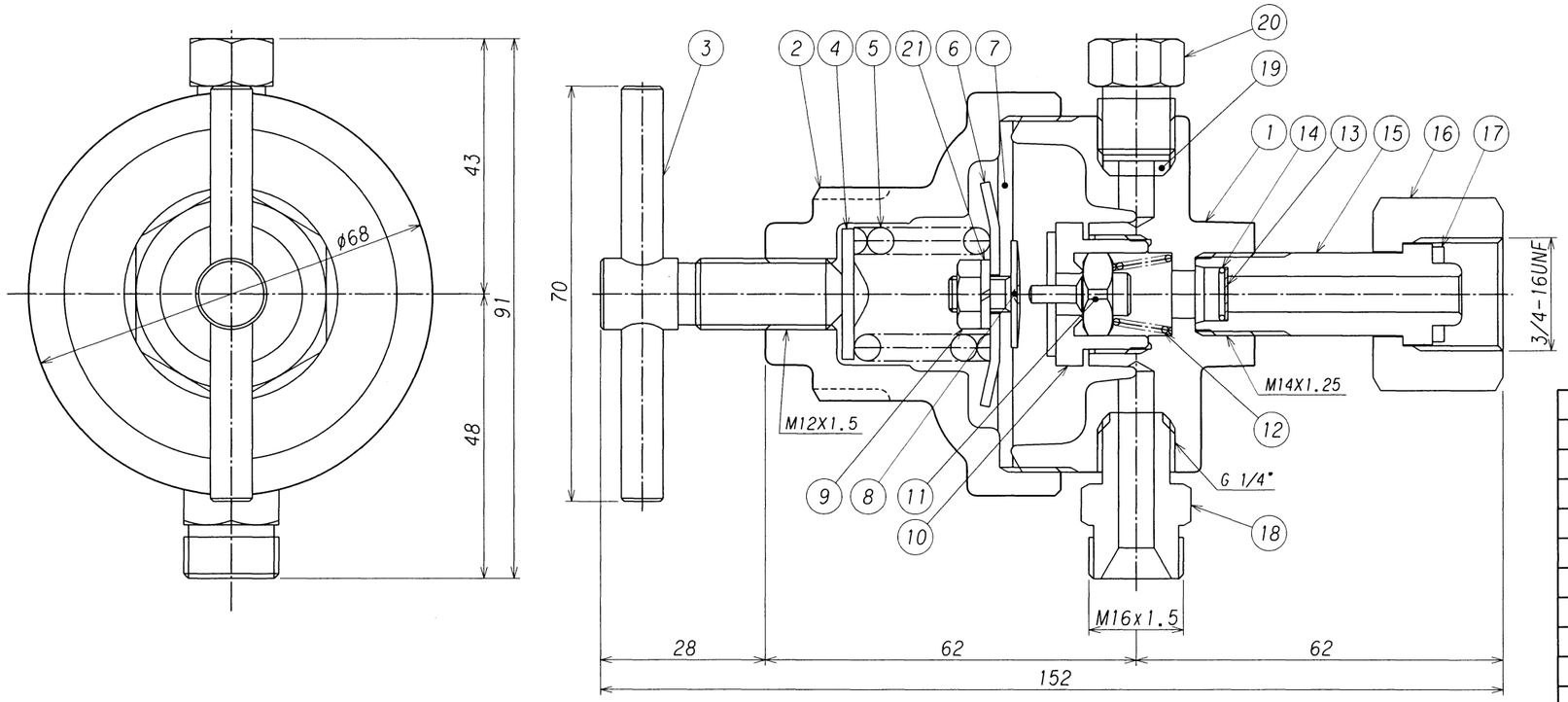

番号 ITEM	名称 NAME OF PARTS	材質 MATERIAL	数量 Q'TY	摘要 REMARKS
21	スプリングワッシャ	S	1	M6キャップボルト用
20	圧力計プラグ	C3604B	1	
19	圧力計パッキン	C1220T	1	
18	出口ジョイント	C3604B	1	
17	パッキン	NYLON	1	
16	袋ナット	C3604B	1	
15	足ネジ	C3604B	1	
14	フィルター止メリング	SUS304	1	
13	フィルター	SUS304	1	
12	バルブスプリング	SUS304	1	
11	バルブ	C3604B	1	NR ディスク
10	シート	C3604B	1	
9	ナット	C3604B	1	
8	締付金具	C3604B	1	
7	ダイヤフラム	CR	1	
6	受圧板	SPCC	1	
5	調整スプリング	SWP	1	
4	スプリング押エ	SPCC	1	
3	押シネジハンドル	C3604B	1	
2	カバー	ADC12	1	
1	本体	C3771B	1	

符号 SYM	理由 REASON	改訂内容 DESCRIPTIONS	改訂日 DATE	改訂者 CHECKED	承認 APPROVED
3					
2					
1					

改訂理由 REASON　A.客先要求　B.設計変更　C.誤記訂正　D.その他

承認 APPROVED　濱本
検図 CHECKED　中上
設計 DESIGNED　澤田
作図 DRAWN　澤田
第三角法 THIRD ANGLE PROJECTION METHOD

設備PLAN ———

材質 MATERIAL	———	個数 Q'TY	1
作成日 DATE	2003. 3. 5	尺度 SCALE	1:1

株式会社 千代田精機 CHIYODA SEIKI Co.,Ltd.

名称 TITLE
配管用圧力調整器
<GLU-50>型
(パイロット調整器)

単位 DIMENSION mm

図番 DWG.No. SRS-RSC-P

REV. 0

表面処理 TREATMENT	表面仕上 ROUGHNESS
	( )

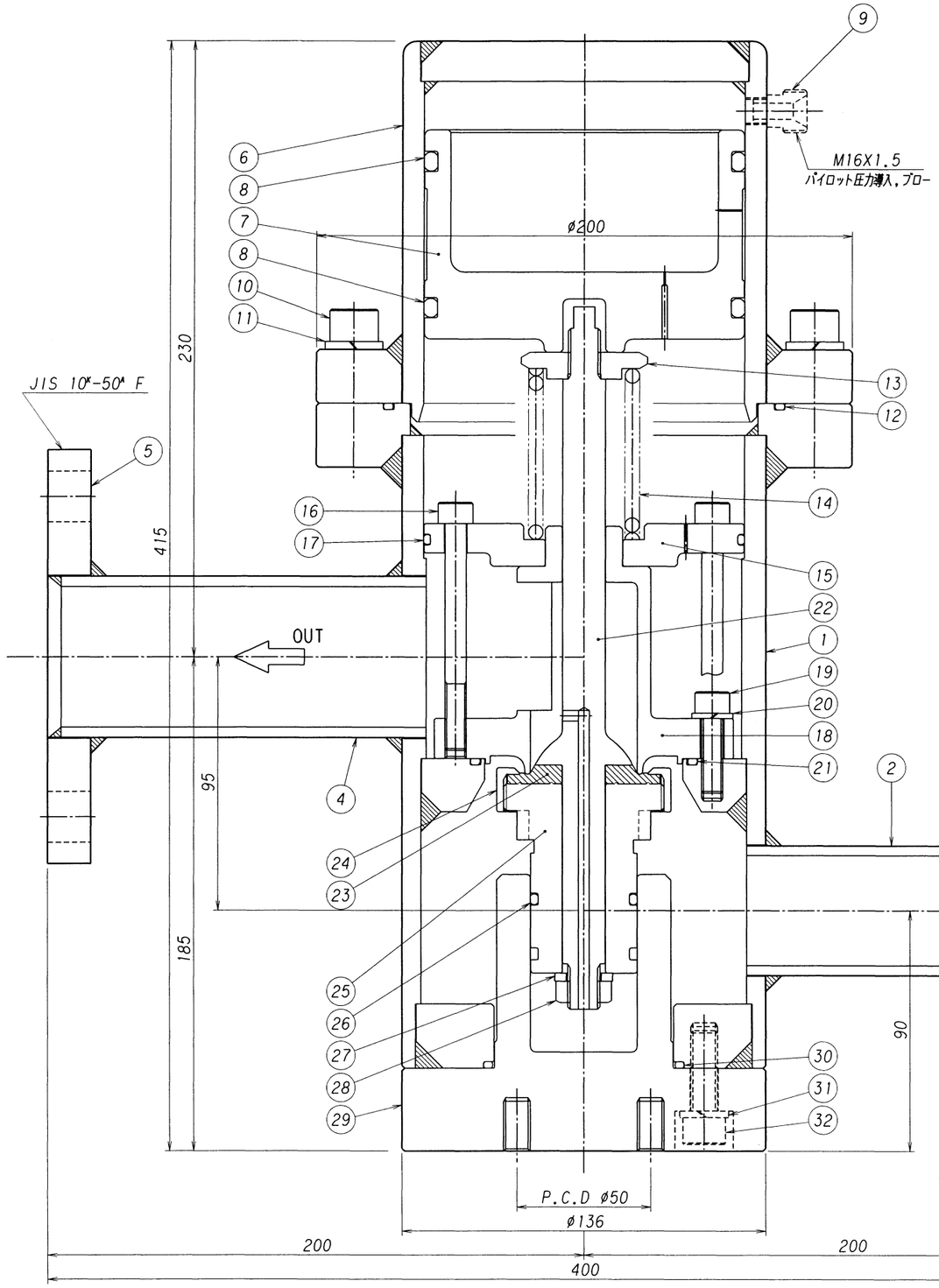

外　観　図(S=1:6)

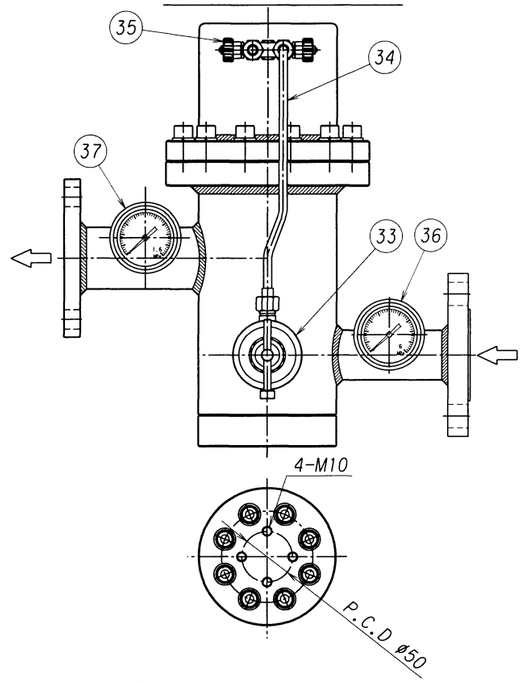

番号 ITEM	名称 NAME OF PARTS	材質 MATERIAL	数量 Q'TY	摘要 REMARKS
37	低圧圧力計	要部C3604B	1	D∅60 X 1.6MPa X G1/4
36	高圧圧力計	要部C3604B	1	D∅60 X 6MPa X G1/4
35	フタマタバルブ	本体C3771B	1	
34	圧力導入管	C1220T	1	ø8 X t2
33	パイロット調整器	本体C3771B	1	GLU-50
32	ボルト	SUS304	8	
31	スプリングワッシャ	SUS304	8	M10
30	O リング	NBR	1	G-70
29	高圧シリンダ	S25C	1	
28	ナット	SUS304	1	M12
27	スプリングワッシャ	SUS304	1	
26	O リング	NBR	1	P-34
25	バルブ	C3771B	1	
24	バルブキャップ	C3771B	1	
23	バルブディスク	PTFE(テフロン)	1	
22	スピンドル	SUS304	1	
21	O リング	NBR	1	G-80
20	スプリングワッシャ	SUS304	8	
19	ボルト	SUS304	8	M8
18	シート	SUS304	1	
17	O リング	NBR	1	G-115
16	ボルト	SUS304	4	M8
15	仕切板	C3771B	1	
14	バルブスプリング	SWP	1	
13	スプリング受ケ皿	C3604B	1	
12	O リング	NBR	1	G-145
11	スプリングワッシャ	SUS304	12	
10	ボルト	SUS304	12	M12
9	パイロットジョイント	S25C	1	
8	O リング	NBR	2	P-110
7	ピストン	S25C	1	
6	カバー	STS370,S25C	1	
5	出口フランジ	SS400	1	
4	出口接続管	STPG370	1	
3	入口フランジ	S25C	1	
2	入口接続管	STPG370	1	
1	本　体	STS370,S25C	1	

符号 SYM	理由 REASON	改訂内容 DESCRIPTIONS	改訂日 DATE	改訂者 CHECKED	承認 APPROVED
3					
2					
1					

経歴 CARRIER

改訂理由 REASON　A・客先要求 CLIENT REQ.　B・設計変更 DESIGN CHANGE　C・誤記訂正 MIS-ENTY CORR.　D・その他 OTHERS

承認 APPROVED　浪本
検図 CHECKED　千上
設計 DESIGNED　澤谷
作図 DRAWN　澤谷

第三角法 THIRD ANGLE PROJECTION METHOD

設備PLAN

材質 MATERIAL	――	個数 Q'TY	1
作成日 DATE	2002.12. 5	尺度 SCALE	1:2(1:6)

株式会社 千代田精機 CHIYODA SEIKI Co.,Ltd.

名称TITLE

中圧用圧力調整器

<RsC-3>型

単位 DIMENSION mm

図番 DWG.No. SRS-RSC-R

REV. 0