表面処理 TREATMENT	表面仕上 ROUGHNESS
	( )

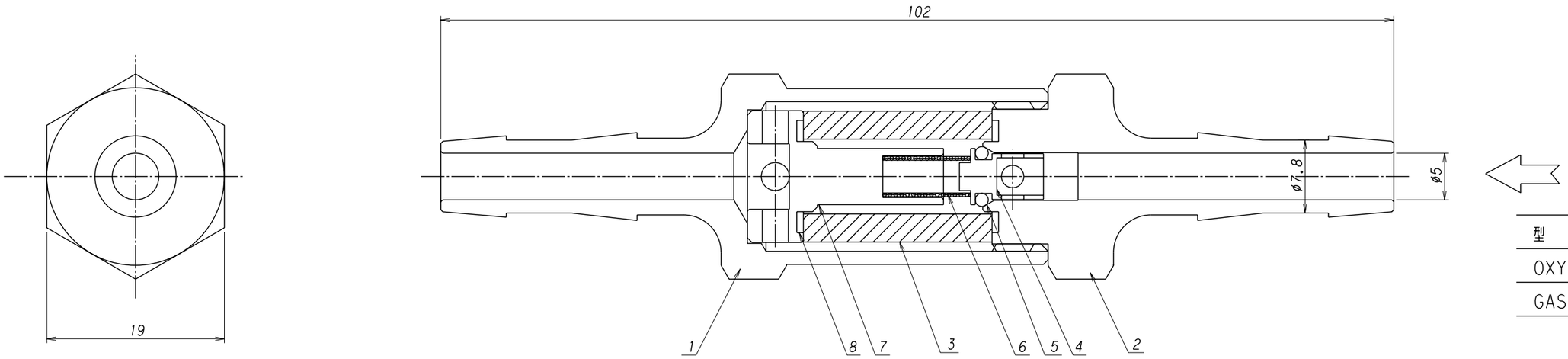

型　　式
OXY-C-8
GAS-C-8

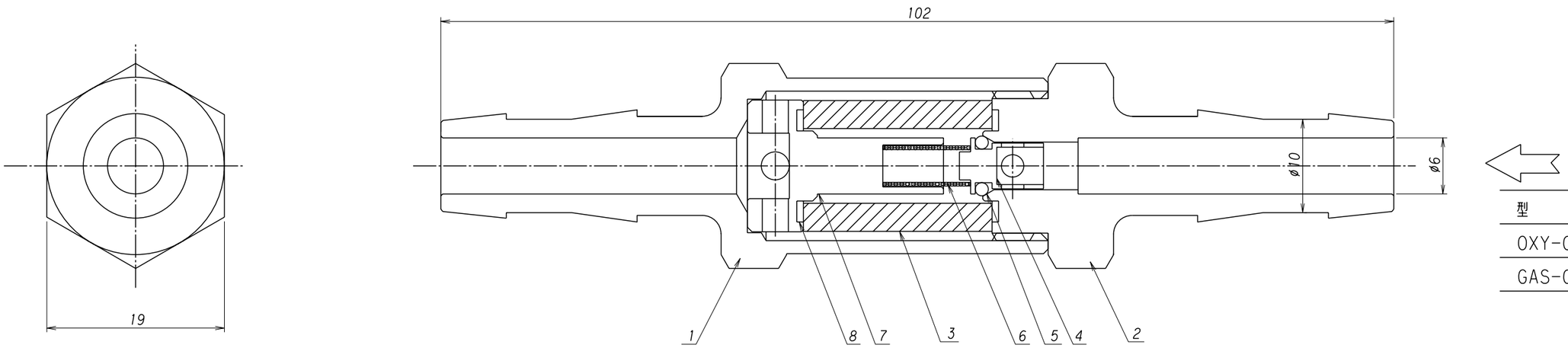

型　　式
OXY-C-10
GAS-C-10

番号 ITEM	名称 NAME OF PARTS	材質 MATERIAL	数量 Q'TY	摘要 REMARKS
8	パッキン	NBR	2	ミニセーブ共通
7	フィルター押さえ	C3604B	1	
6	スプリング	SUS304	1	ミニセーブ共通
5	Oリング	NBR	1	ミニセーブ共通SM3
4	逆止弁	C3604B	1	ミニセーブ共通
3	消炎フィルター	SUS316L	1	ミニセーブロング共通
2	雄ネジホース口	C3604B	1	
1	本体ホース口	C3604B	1	

符号 SYM	理由 REASON	改訂内容 DESCRIPTIONS	改訂日 DATE	改訂者 CHECKED	承認 APPROVED
3					
2					
1					

経歴 CARRIER

改訂理由 REASON　A.客先要求・CLIENT REQ.　B.設計変更・DESIGN CHANGE　C.誤記訂正・MIS-ENTY CORR.　D.その他・OTHERS

承認 APPROVED	
検図 CHECKED	
設計 DESIGNED	小嶋
作図 DRAWN	小嶋

第三角法 THIRD ANGLE PROJECTION METHOD

設備 PLAN

材質 MATERIAL		個数 Q'TY	
作成日 DATE	2005.12.21	尺度 SCALE	2:1

株式会社 千代田精機 CHIYODA SEIKI Co.,Ltd.

名称 TITLE

フレーム・ガード

乾式安全器　組立図(C−8)(C−10)

単位 DIMENSION mm

図番 DWG.No. VS-061006-C-810　REV. 0