GS-140/GS-140Lシリーズ用各種出入り口継手

※C=カップリング

R(オネジ)/Rc(メネジ)

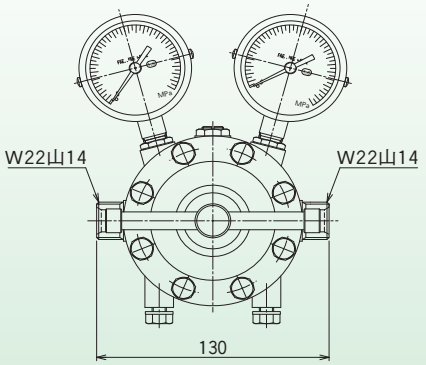

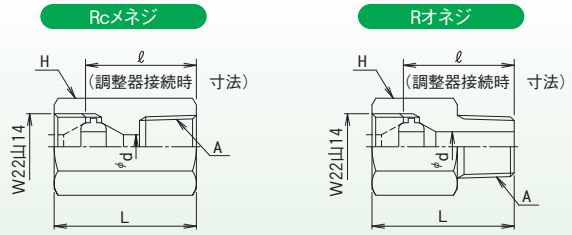

材 質	形 式	A	L	ℓ	d	H
C3604B	Rc(メネジ)	Rc 1/4	45	35	8	28
		Rc 3/8	45	35	10	28
		Rc 1/2	45	35	12	30
		Rc 3/4	45	35	12	38
	R(オネジ)	R 1/4	45	35	6	28
		R 3/8	45	35	8	28
		R 1/2	45	35	12	28
		R 3/4	45	35	12	28

フランジ

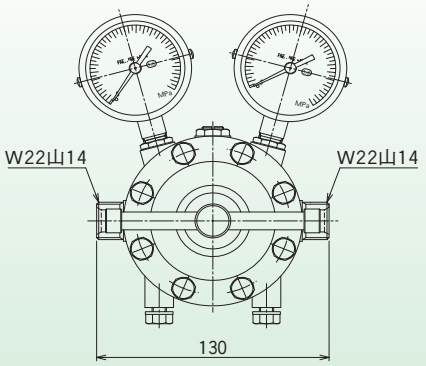

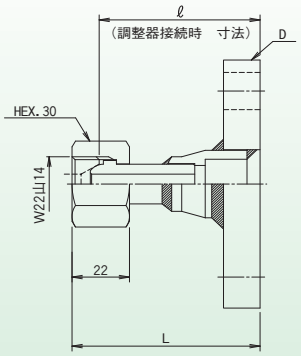

フランジ材質	L	ℓ	D
SS400	74	63	JIS 10K-15AF
	74	63	JIS 10K-20AF
	74	63	JIS 10K-25AF
S25C	74	63	JIS 20K-15AF
	74	63	JIS 20K-20AF
	74	63	JIS 20K-25AF
SUSF304	74	63	JIS 10K-15AF
	74	63	JIS 10K-20AF
	74	63	JIS 10K-25AF
	74	63	JIS 20K-15AF
	74	63	JIS 20K-20AF
	74	63	JIS 20K-25AF

差込・ろう付用ニップル

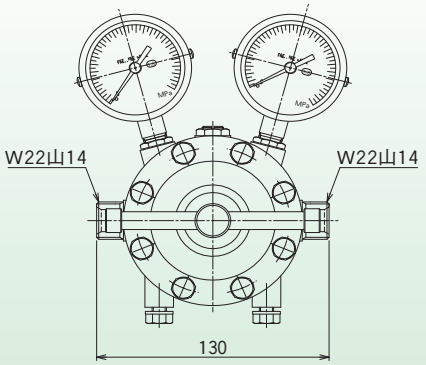

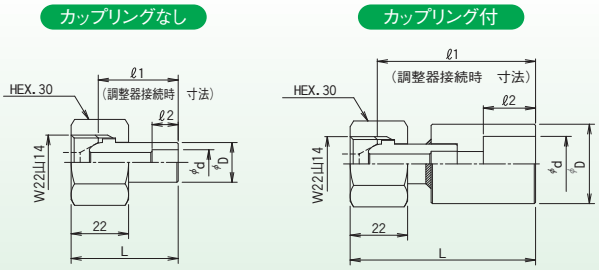

ニップル材質	形 式	L	ℓ1	ℓ2	d	D
C3604B	Cなし	41	30	10	10.2	16
	C付	74	63	15	16.2	22
		79	68	20	22.2	32
		84	73	25	28.8	36

差込溶接用ニップル

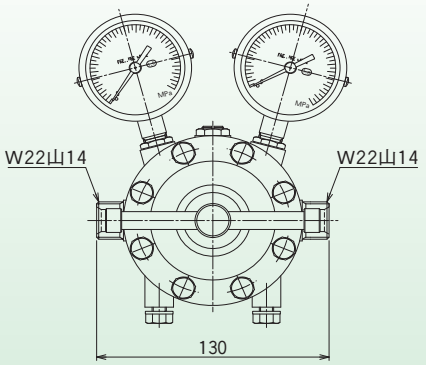

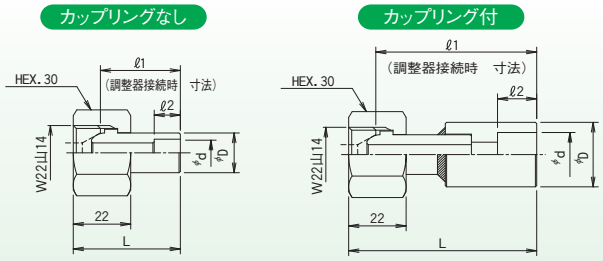

ニップル材質	形 式	L	ℓ1	ℓ2	d	D
SUS304	Cなし	41	30	10	11	16
	C付	71	60	12	14.3	23
		74	63	15	17.8	26
		79	68	20	22.2	32
S25C	Cなし	41	30	10	11	16
	C付	71	60	12	14.3	23
		74	63	15	17.8	26
		79	68	20	22.2	32