集合装置用圧力調整器

FH-2型（エチレン/メタン用）

1次=15.0MPa以下+2次=0.5～0.99MPa

■外観寸法図

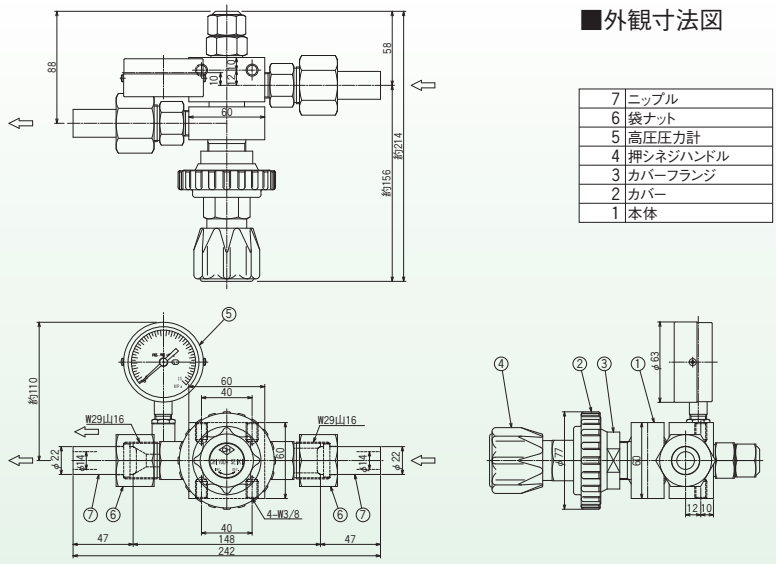

7	ニップル
6	袋ナット
5	高圧圧力計
4	押シネジハンドル
3	カバーフランジ
2	カバー
1	本体

■特長

1 FH-2型圧力調整器は、1次側8.0MPa以下のエチレン、あるいは15.0MPa以下のメタンガスを、0.5～0.99MPaの範囲に減圧する為の、集合装置用圧力調整器です。

2 エチレンやメタンガスは、減圧時温度降下する性質があるため、通常集合装置の下流部にフィン式蒸発器を使用し、出口に取付けた2次調整器で減圧して供給します。
本圧力調整器は、集合装置の1次減圧用圧力調整器として使用します。

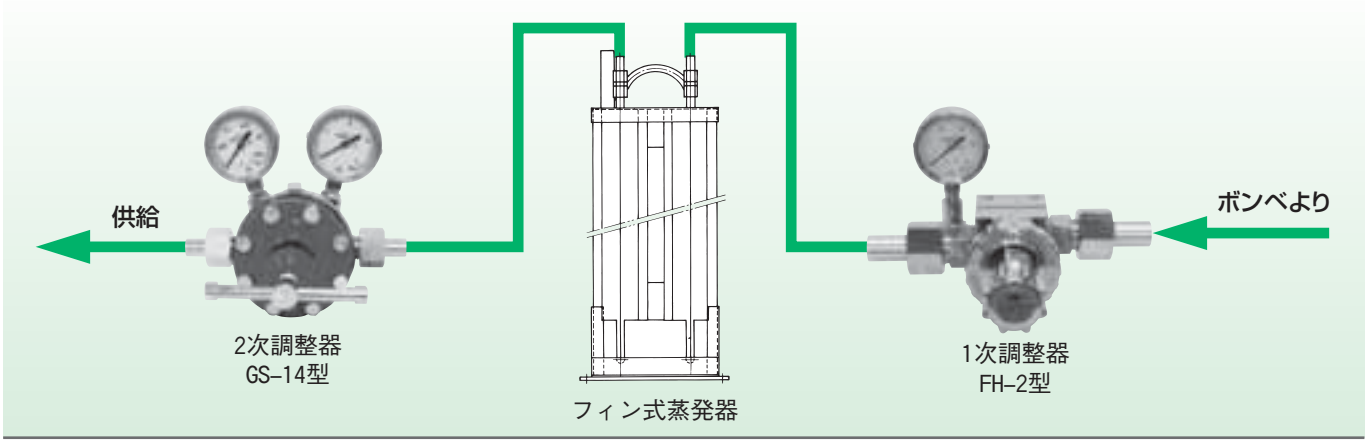

注意1）液体には使用できません。
注意2）最終流量は、2次調整器の流量表を御参照下さい。
注意3）メタンガスに使用する場合は、ガスに含まれる水分が氷結し、2次圧力及び流量が安定しない場合がありますので、必ず露点温度－50℃以下で使用して下さい。

仕様 参照
集合装置：P123
2次圧力調整器　GS-14型：P133

■標準仕様

仕様 ＼ 型式	FH-2型	
認定品	なし	
	右/左高圧	
適用ガス	エチレン	メタン
材質 本体	C3604B	
材質 ダイヤフラム	CR	
材質 シート	C3604B/PCTFE	
1次圧力	8.0MPa以下	15.0MPa以下
調整圧力	0.5～0.99MPa	
標準流量	5m³/h（標準状態）	
1次圧力計	0～25MPa	
2次圧力計	なし:2段目の圧力調整器の入口側圧力計で、調整して下さい。	
使用温度	－25～＋40℃	
入口接続	W29山16　φ22ニップル付	
出口接続	W29山16　φ22ニップル付	
逃し弁セット圧力	なし	
質量	3.75kg	