集合装置用調整器（低圧用）

GS-140L（酸素・窒素・アルゴン・CO_2・LPG用）/ GS-140L-H（水素・ヘリウム用）シリーズ MR（認定品）

1次=3.0MPa 以下＋ 2次=0.2～1.0MPa

■外観寸法図

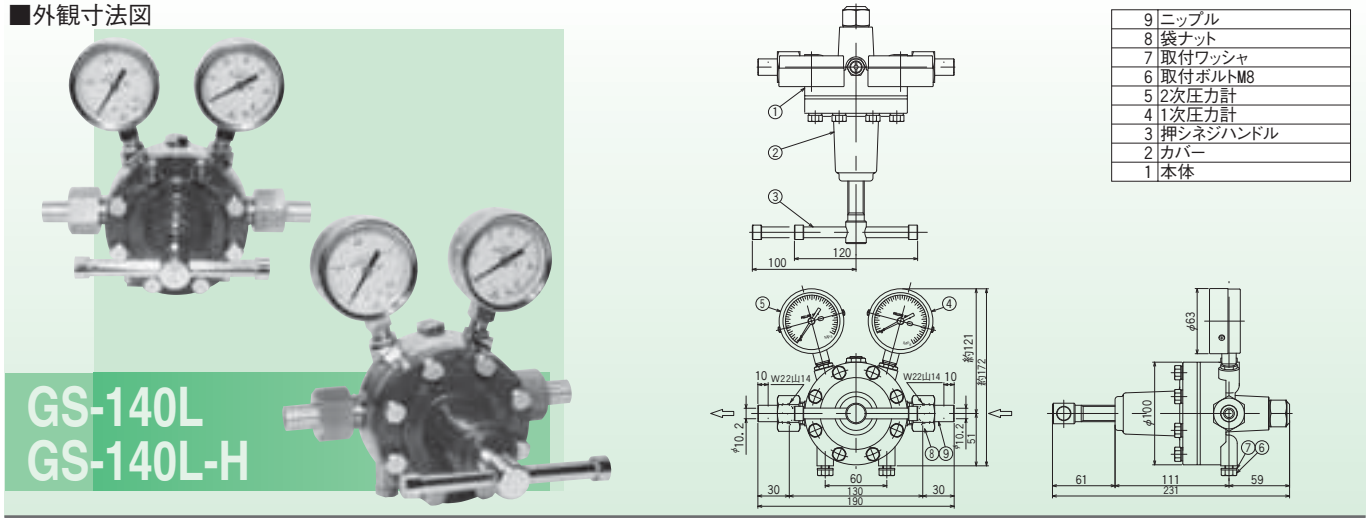

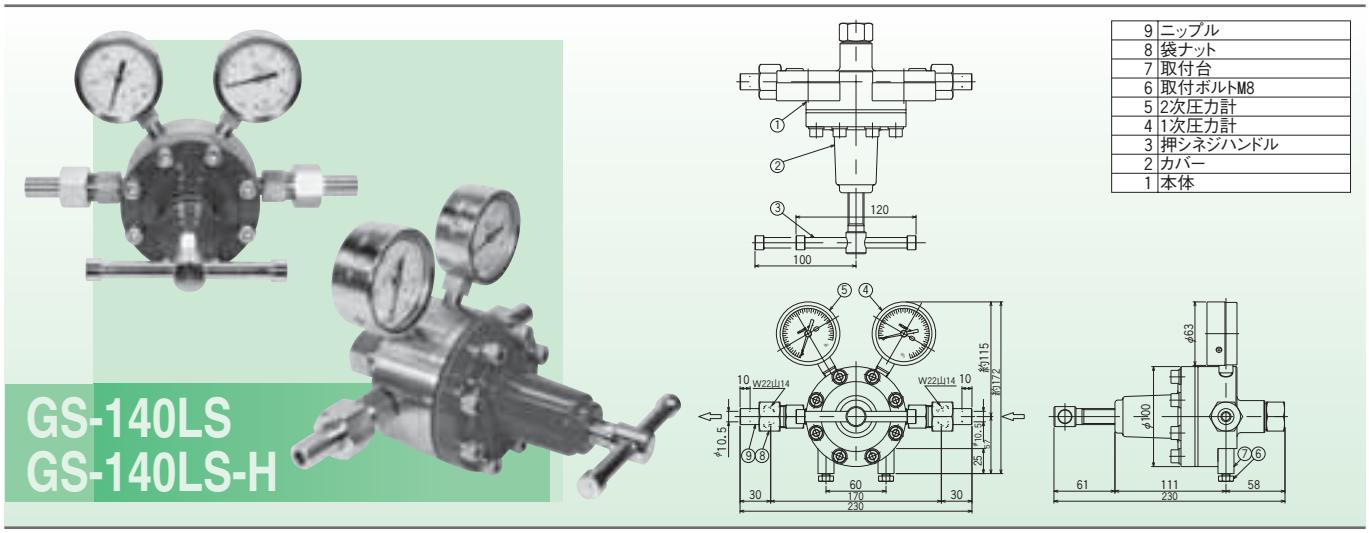

■特長

1 高圧充填された各種マニフォールド用圧力調整器として、1.0MPa以下の圧力に減圧し、多流量のガスを安定供給します。

2 酸素ガスをはじめ多くのガスに安心して使用していただくため、全品超音波洗浄による脱脂処理を施しています。

3 圧力計を標準装備しており、設定圧力を確認しながら、ハンドル操作ができます。

※使用目的に応じて、型式及び使用流体をご指定下さい。

※高圧ガス設備に使用する場合は、認定品とご指定下さい。

【GS-140L/GS-140LS型 流量表】

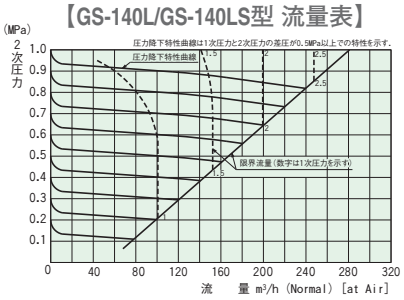

【GS-140L-H/GS-140LS-H型 流量表】

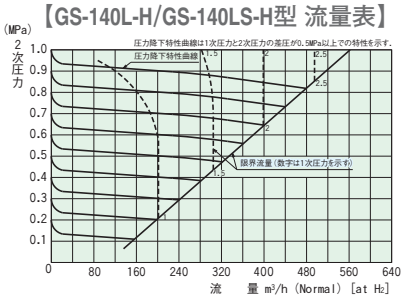

■標準仕様

型式 / 認定品 / 仕様	GS-140L	GS-140LS	GS-140L-H	GS-140LS-H	GS-200L	GS-200LS
認定品	MR-140L	MR-140LS	MR-140L-H	MR-140LS-H	MR-200L	MR-200LS
仕様	右高圧／左高圧	右高圧／左高圧	右高圧／左高圧	右高圧／左高圧	右高圧／左高圧	右高圧／左高圧
適用ガス	O_2、N_2、Ar、CO_2、Air、C_3H_8等		H_2、He		O_2、N_2、Ar、CO_2、Air、C_3H_8等	
材質 本体	C3771B	SUS304	C3771B	SUS304	C3771B	SUS304
材質 ダイヤフラム	CR	CR/テフロン	CR	CR/テフロン	CR	CR/テフロン
材質 シート	C3604B	SUS304	C3604B	SUS304	C3604B	SUS304
1次圧力	3.0MPa以下					
調整圧力	0.2～1.0MPa					
標準流量	150m³/h（標準状態 P2=0.5MPa・Air）		300m³/h（標準状態 P2=0.5MPa・H_2/He）		230m³/h（標準状態 P2=0.5MPa・Air）	
1次圧力計	0～6MPa					
2次圧力計	0～1.6MPa					
使用温度	−10～＋60℃					
標準接続	W22山14、φ10スリーブ付き				W29山16、φ16スリーブ付き	
出入り口オプション	R（オネジ）、Rc（メネジ）、フランジ、銅管差込ろう付用スリーブ、各種差込溶接用スリーブ					
CV値	0.80				1.23	
逃し弁設定圧力	1.3MPa	――	1.3MPa	――	1.3MPa	――
質量	3.5kg／GS-140L				5.2kg／GS-200L	