ろう付け、点加熱、線上加熱に

火口 参照 P72

グリッター型集中加熱器(プロパン/エチレン/天然ガス用)

グリッター00号集中加熱器(LPG用)　No.023310

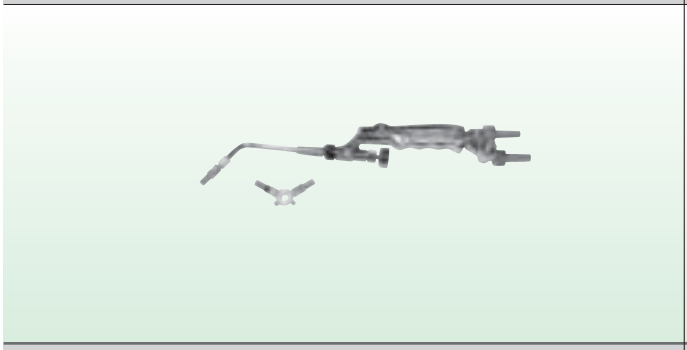

グリッター1号集中加熱器(LPG用)　No.023415

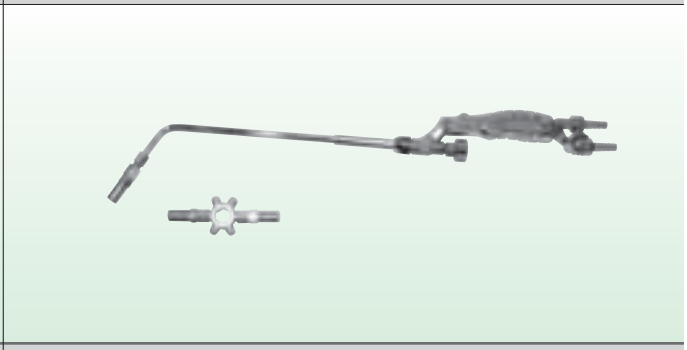

グリッター小型集中加熱器(LPG用)　No.023411

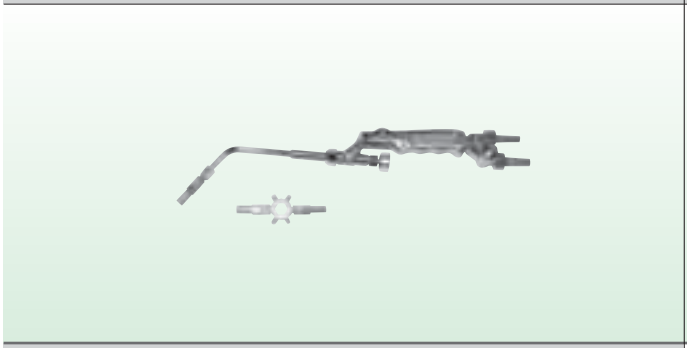

グリッター2号集中加熱器(LPG用)　No.023417

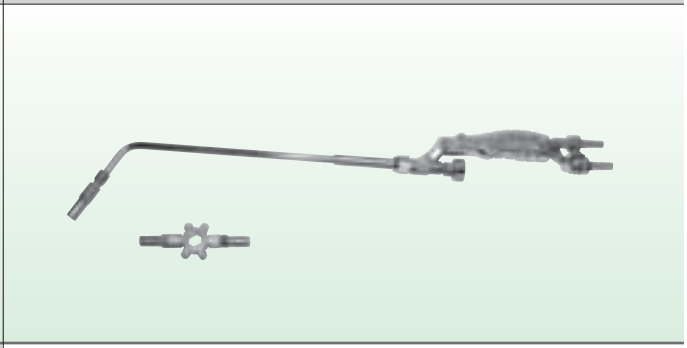

グリッター中型集中加熱器(LPG用)　No.023413

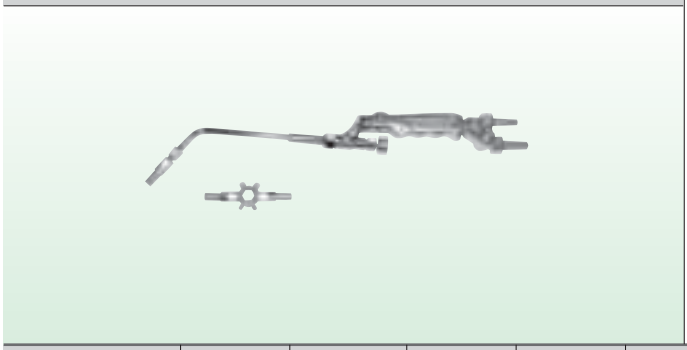

■標準仕様

品名	品番	火口番号 No.(各ガス共通)	火口口径 φmm	加工板厚 mm	ガス圧力(MPa) 酸素	ガス圧力(MPa) 燃料ガス	ガス消費量(ℓ/h・標準状態) 酸素 プロパン	ガス消費量(ℓ/h・標準状態) 酸素 エチレン	ガス消費量(ℓ/h・標準状態) 酸素 天然ガス	全長 mm	質量 g
グリッター 00号集中加熱器 (火口3本付)	023310	#16	0.5	0.3～0.4	0.15	0.015	105 / 30	90 / 50	105 / 60	370 (火口なし)	吹管500 火口 12
		#25	0.6	0.4～0.5	0.15	0.015	140 / 40	110 / 60	120 / 70		
		#40	0.7	0.5～0.6	0.15	0.015	175 / 50	125 / 70	140 / 80		
グリッター 小型集中加熱器 (火口3本付)	023411	#50	0.7	0.5～0.7	0.2	0.02	210 / 60	145 / 80	155 / 90	395 (火口なし)	吹管520 火口 25
		#100	0.9	0.7～1.2	0.2	0.02	280 / 80	180 / 100	205 / 120		
		#200	1.2	1.2～2.0	0.2	0.02	420 / 120	325 / 180	340 / 200		
グリッター 中型集中加熱器 (火口3本付)	023413	#300	1.5	2.0～3.2	0.3	0.03	630 / 180	480 / 270	510 / 300	440 (火口なし)	吹管530 火口 25
		#400	1.6	3.2～4.0	0.3	0.03	840 / 240	640 / 360	680 / 400		
		#500	1.8	4.0～5.0	0.3	0.03	1050 / 300	810 / 450	850 / 500		
グリッター 1号集中加熱器 (火口3本付)	023415	#600	2.0	5.0～6.5	0.4	0.04	1260 / 360	970 / 540	1020 / 600	600 (火口なし)	吹管760 火口 50
		#800	2.2	6.5～8.0	0.4	0.04	1680 / 480	1300 / 720	1360 / 800		
		#1000	2.4	8.0～10	0.4	0.04	2100 / 600	1600 / 900	1700 / 1000		
グリッター 2号集中加熱器 (火口3本付)	023417	#2000	3.0	10～20	0.5	0.05	4200 / 1200	3200 / 1800	3400 / 2000	650 (火口なし)	吹管770 火口 50
		#3000	3.4	20～30	0.5	0.05	6300 / 1800	4800 / 2700	5100 / 3000		
		#4000	3.8	30～40	0.5	0.05	9000 / 2400	6500 / 3600	6800 / 4000		

注) 1.プロパン用は，プロピレン及びブタンでも使用可。
2.天然ガス用は，13A及びメタンでも使用可。