# A 供給装置，機器類
## ❷オート・シリンダー・キャビネット製作例

# $SiH_4$, $PH_3$, $N_2$-3本立てオート・シリンダー・キャビネット

### $SiH_4$, $PH_3$, $N_2$ 3本立てオートシリンダー・キャビネット

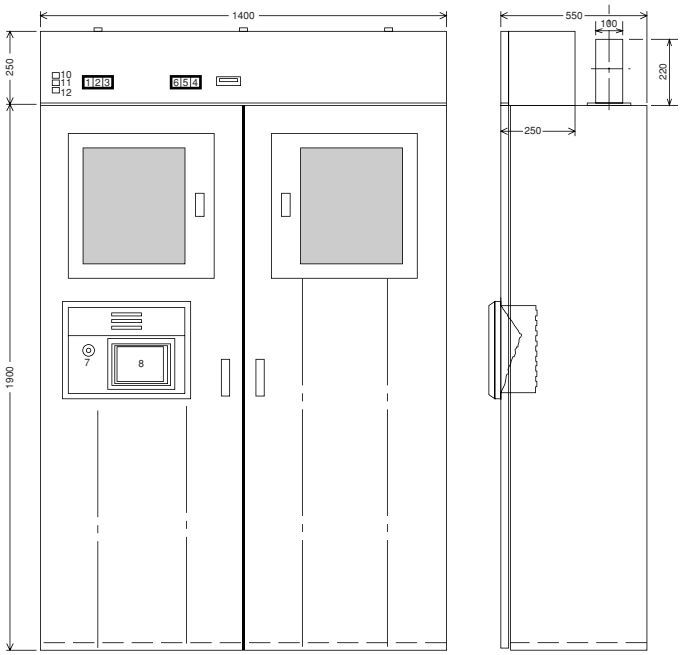


### シリンダー・キャビネット用真空発生器（バキューム・ジェネレーター）

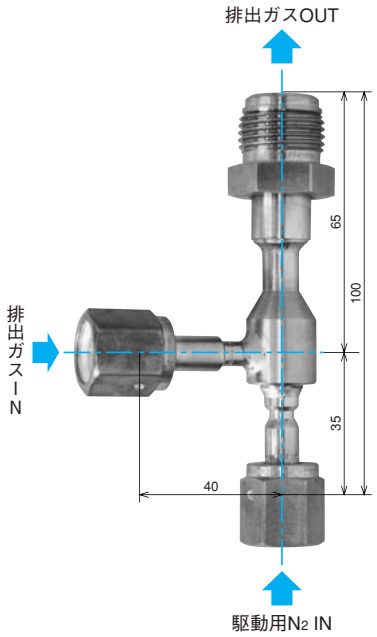


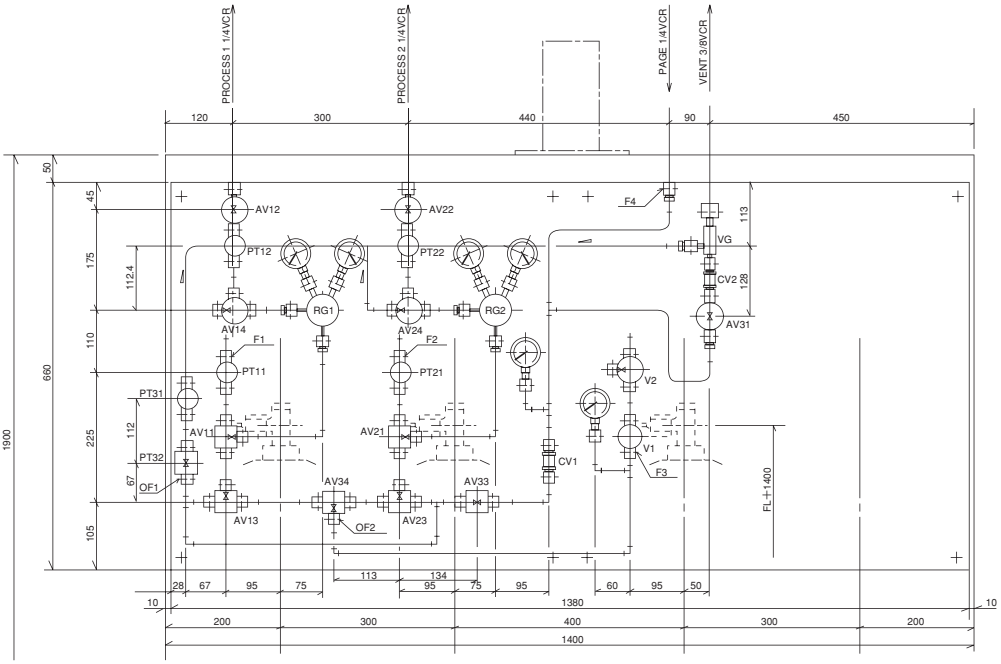


| | |
|---|---|
| 12 | ブザーリセット |
| 11 | ブザー |
| 10 | 電源 |
| 9 | 排気圧力計（マノメータ） |
| 8 | グラフィック表示器 |
| 7 | ガス遮断PB |
| 6 | R側　供給中（緑） |
| 5 | R側　残量警報（黄） |
| 4 | R側　異常（赤） |
| 3 | L側　供給中（緑） |
| 2 | L側　残量警報（黄） |
| 1 | L側　異常（赤） |

**【使用圧力】**

| | |
|---|---|
| 1　次　側 | 14.7MPa |
| 2　次　側 | 0.5MPa |
| 気密ライン | 14.7MPa |
| パージライン | 0.68MPa |
| ベント、VGライン | 0.68MPa |

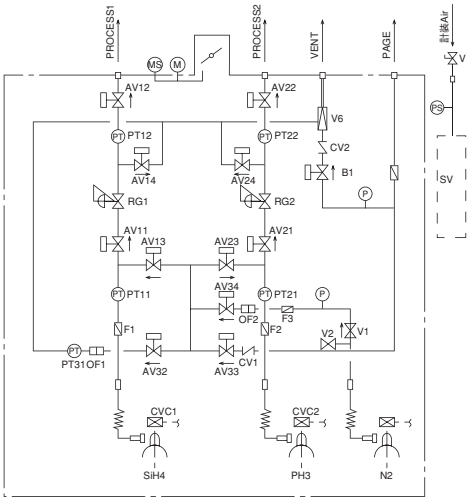


**【部品構成】**

| 記号 | 番号 | | | | 名称 | 材質 |
|---|---|---|---|---|---|---|
| AV | 11 | 12 | 13 | 14 | エアー作動弁 | SUS316 |
| | 21 | 22 | 23 | 24 | | |
| | 31 | 32 | 33 | 34 | | |
| CV | 1 | 2 | | | 逆止弁 | |
| F | 1 | 2 | 3 | 4 | フィルター | |
| P | | | | | 圧力計 | |
| PT | 11 | 12 | | | 圧力トランスデューサー | |
| | 21 | 22 | | | | |
| | 31 | | | | | |
| OF | 1 | 2 | | | オリフィス | |
| RG | 1 | 2 | | | 圧力調整器 | |
| V | 1 | 2 | | | ダイヤフラム弁 | |
| VG | | | | | バキューム・ジェネレイター | |
| | | | | | チューブ | 1/8SUS316L TP-SC EP |
| | | | | | | 1/4SUS316L TP-SC EP |
| | | | | | 継手 | メタルガスケット継手（VCR） |
| | | | | | | マイクロ溶接継手 |