E その他のオプション
❷バルブ，容器接続ニップル，パージ・システム

ダイヤフラムバルブ，ニードルバルブ，リリーフバルブ，パージ・システム，容器接続ニップル

■ダイヤフラムバルブ

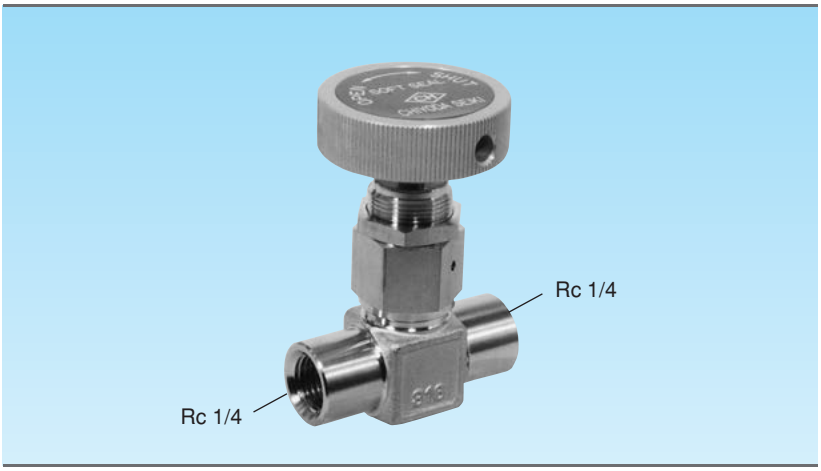

【特長】
- ●ステンレスダイヤフラムを使用
- ●外部リークは、5×10^{-10}Pa·m³/sec以下です。
- ●禁油処理品です。

【材質】

名　称	材　質
ボディー	SUS316
ボンネット	SUS316
ディスク	フッ素樹脂
スピンドル	SUS316
ハンドル	A5056

【仕様】

呼び径	最高使用圧力	使用温度	口　径
1/4	3MPa	−10～+60℃	φ3.8

■ディスクバルブ

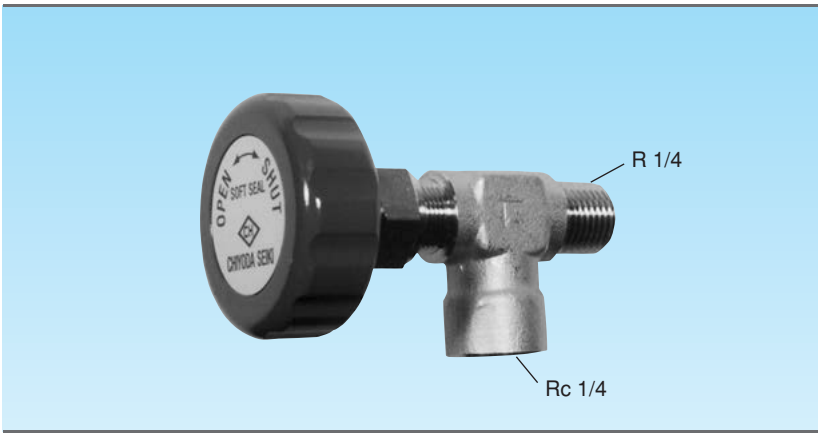

【特長】
- ●ソフトシール式です。
- ●小型·軽量

【材質】

名　称	材　質
ボディー	SUS316
ボンネット	SUS316
ディスク	フッ素樹脂
スピンドル	SUS316
ハンドル	A5056

【仕様】

呼び径	最高使用圧力	使用温度	口　径
1/4	3MPa	−10～+60℃	φ4.0

■リリーフバルブ

【材質】

名　称	材　質
ボディー	SUS316
バルブ	SUS316
Oリング	バイトン
スプリング	SUS316

【仕様】

呼び径	最高使用圧力	使用温度	口　径
R1/4	1.5MPa	−10～+60℃	φ4.0

■容器接続ニップル

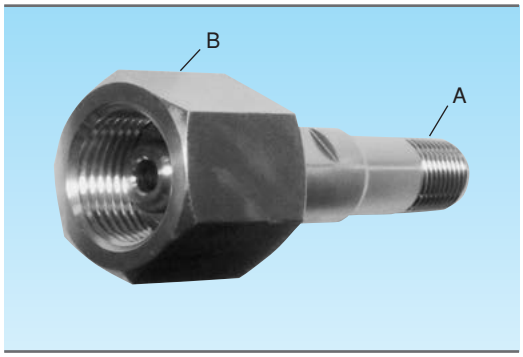

ニップル	A	R1/4, NPT1/4
ナット	B	W22山14（右）
		W26山14（右）
		φ21山14（左）
		W22山14（左）

【材質】

SUS316

■パージ・システム

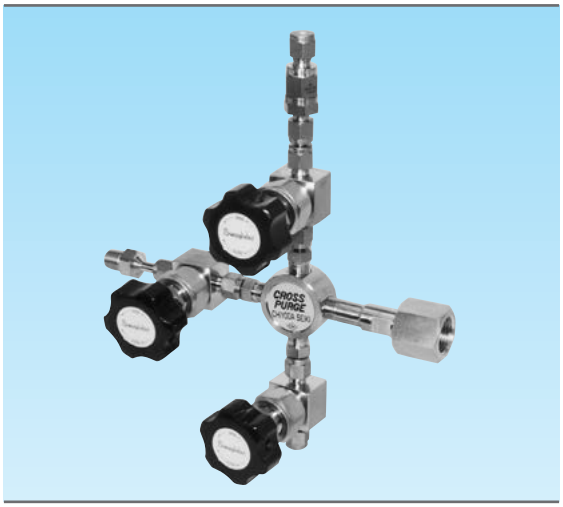

【特長】
- ●ダブル管パージパージ方式により、すばやくガスパージが出来ます。

【材質】

SUS316