E その他のオプション

# ❶高純度/超高純度ガス用圧力計・クリーンMシリーズ

# MAV-M, MAV-G1, MAP-G2, MDV-M, MDV, MDP



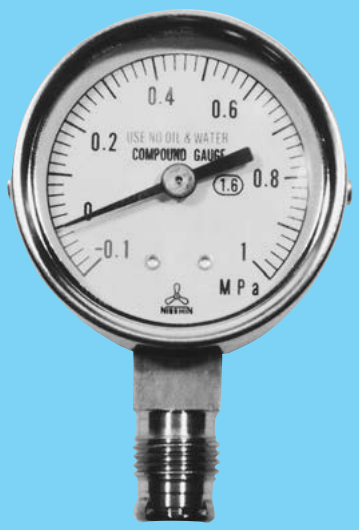


## MA-50 TYPE

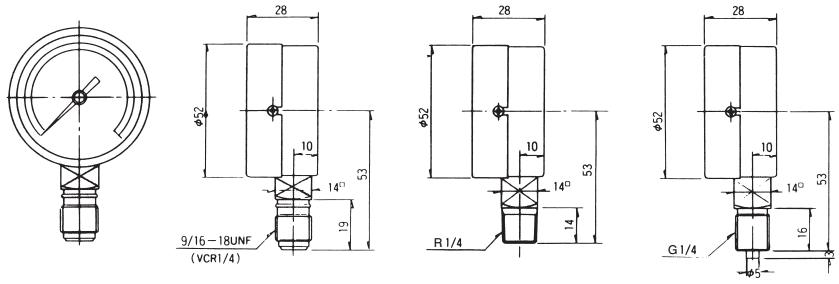


## MA-60 TYPE

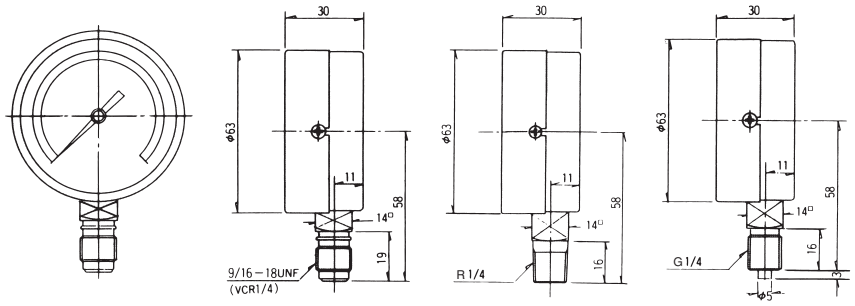


## MD-60 TYPE

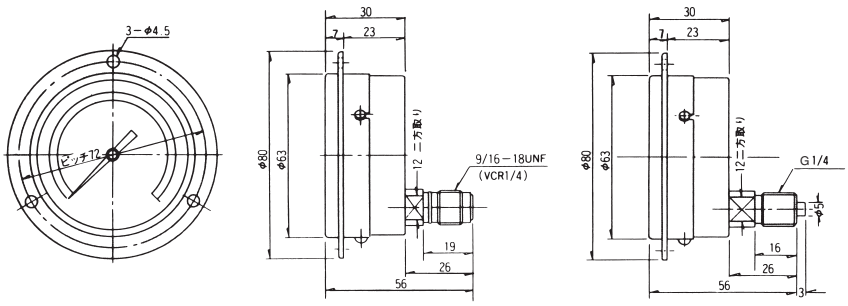


**【用途】**

①半導体製造用ガス供給システム
②超高純度ガス供給システム
③毒性ガス、腐食性ガス供給システム
④食品、医薬品の製造工程
⑤酸素ガス供給システム
⑥その他、特別に洗浄が必要とされるもの

**【品質】**

| | グレードM（メガ） | グレード1（G1） | グレード2（G2） |
|---|---|---|---|
| 洗浄 | A級洗浄 | B級洗浄 | B級洗浄 |
| 組立、調整 | クリーンルーム　10000 C<br>クリーンベンチ　100C | クリーンルーム　10000 C | クリーンルーム　10000 C |
| ブルドン管内部処理 | 禁油、禁水処理 | 禁油、禁水処理 | 禁油、禁水処理 |
| 接続 | 9/16-18UNF<br>（VCR 1/4） | 9/16-18UNF<br>（VCR 1/4） | R 1/4<br>G 1/4<br>NPT 1/4 |
| Heリーク値 | $5\times10^{-11}$Pa･m³/sec.以下 | $1\times10^{-9}$Pa･m³/sec.以下 | $1\times10^{-9}$Pa･m³/sec.以下 |
| 包装 | 密封包装 | 密封包装 | 密封包装 |

**【特長】**

①圧力計の生命であるブルドン管の溶接は、独自開発した特殊アルゴン溶接を行い、酸化物などの不純物の発生を防止しております。
②溶接から調整、包装まで、クリーンルーム内で一貫生産を行っています。
③ブルドン管及び株の洗浄は、超音波洗浄と共に特殊洗浄方式によるクリーン洗浄（完全禁油、禁水処理）を行い、清浄度を保証しております。
④株の部分には、極めて機密性の高い、VCR継手を採用しており、$5\times10^{-11}$Pa･m³/sec.以下のHeリーク値を実現しています。
⑤ブルドン管、株はもちろん、ケース、内機等の主要部品は、ステンレス鋼を使用していますので、耐食性に優れています。

## 【選定一覧表】

| 圧力計型式 | | MAV-M | | MAV-G1 | | MAP-G2 | | MDV-M | | MDV | | MDP | |
|---|---|---|---|---|---|---|---|---|---|---|---|---|---|
| | | | | | | | | 丸型パネル埋め込みタイプ | | | | | |
| 外径（mm） | | φ50 | φ60 | φ50 | φ60 | φ50 | φ60 | φ50 | φ60 | φ50 | φ60 | φ50 | φ60 |
| 圧力調整器 適用モデル例 | | EX-M（メガ） | | EX-mk Ⅱ-G1 | | EX-mk Ⅱ-G2 | | | | | | | |
| | | EX-M-VC | | EX-mk Ⅱ-VC | | | | | | | | | |
| | | | | EX-mk Ⅱ-TD | | | | | | | | | |
| | | | | EX-mk Ⅱ-PM | | | | | | | | | |
| 接続 | | VCR 1/4オス | | G 1/4 | | R 1/4 | | VCR 1/4オス | | VCR 1/4オス | | G 1/4 | |
| 圧力レンジ（MPa） | 連成計 | −0.1〜0.1 | | −0.1〜0.25 | | −0.1〜0.4 | | −0.1〜0.6 | | −0.1〜1.0 | | −0.1〜1.6 | |
| | | 0〜0.1<br>0〜2.5<br>0〜35 | | 0〜0.25<br>0〜4.0 | | 0〜0.4<br>0〜6.0 | | 0〜0.6<br>0〜10 | | 0〜1.0<br>0〜16 | | 0〜1.6<br>0〜25 | |

## 【ご注文表記例】

ご注文の際は、型式及び圧力レンジをご指定下さい。

**M A V−50−M−1.0 M**

- 圧力レンジ, 連成計の場合数字の前にCをつける…C 1.0M 等
- グレード（M, G1, G2）
- 大きさ（50＝φ50／60＝φ60）
- VCR（V＝VCR1/4, P＝R1/4, F＝G1/4）
- 形状（D＝丸型パネル埋め込みタイプ, A＝立形）

## 【材質仕様】

| 部品名 | 材　質 | 精　度 | 使用温度 |
|---|---|---|---|
| ブルドン管 | SUS316L | JIS 1.6級<br>（CL 1.6） | −10〜60℃ |
| 株 | SUS316L | | |
| ケース | SUS304 | | |
| 内機 | SUS製 | | |
| ガラス | 無機ガラス | | |
| 文字盤 | アルミニウム | | |